severt

Drehtisch

Werkstück-Positionierer handgesteuert Typ S30

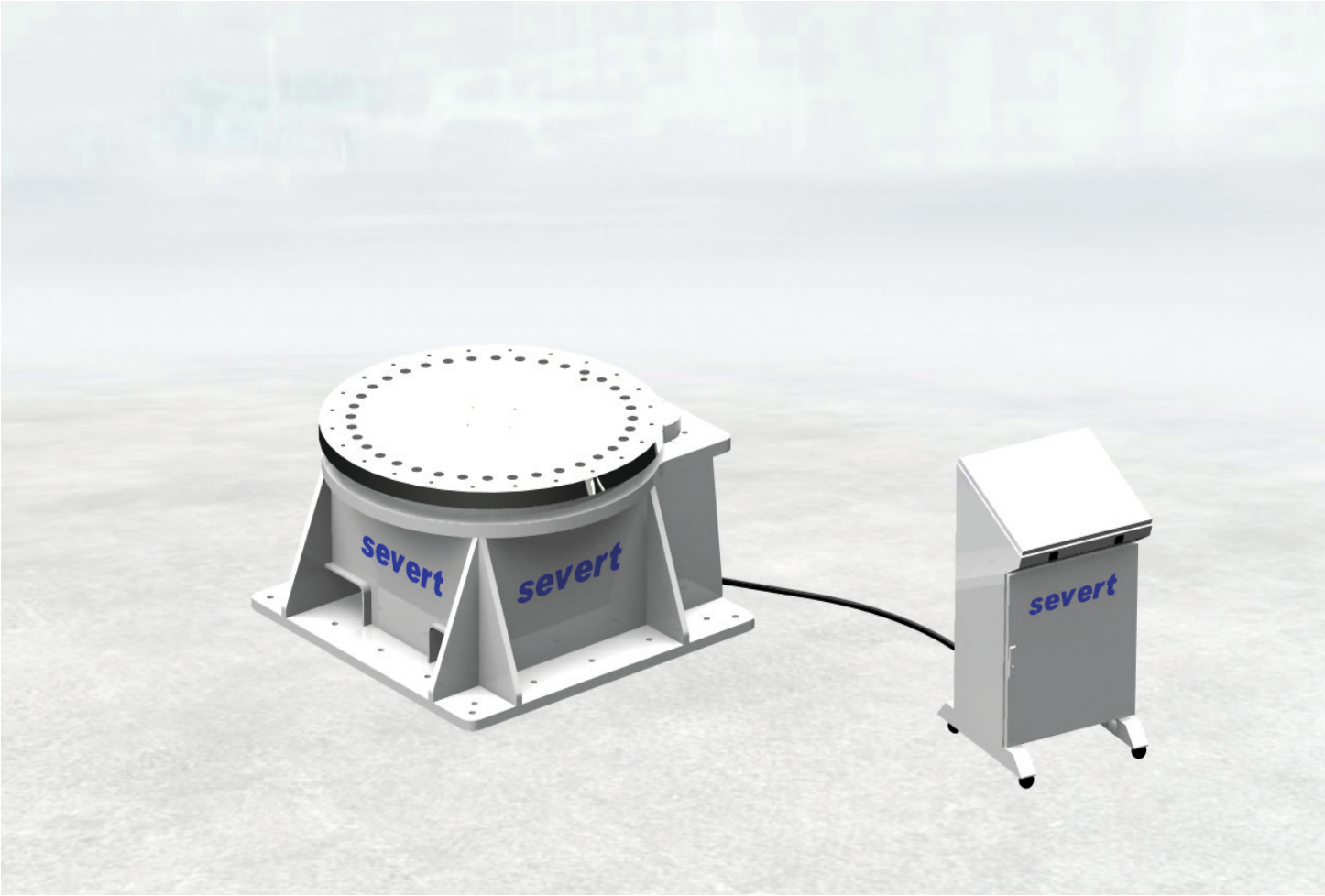

Maschinenbau und Robotertechnik

Lohn-Dienstleistungen und Komponentenfertigung

Entwicklungsunterstützung von Produkten und Produktion

Drehtisch
Werkstück-Positionierer handgesteuert Typ S30

SEVERT Positioniertechnik – Lasten sicher und einfach bewegen von 250 kg - 100.000 kg

SEVERT Positionierer haben sich im Bereich von Bau- und Landmaschinen, Nutzfahrzeugen, Flurförderfahrzeugen sowie im Bereich der Luftfahrt, Recycling- und Energietechnik bewährt. Je nach Ausführung bewältigen SEVERT Positionierer Lasten von 250 kg – 100.000 kg und lassen sich dank des modularen Aufbaus einfach an kundenspezifische Anforderungen anpassen. Mit ihrer stabilen und robusten Bauweise, der flexiblen Positionierung über bis zu drei Achsen sowie der leichten Bedienbarkeit erleichtern sie das Schweißen, Montieren und Handhaben von großen Werkstücken.

Angenehmer „Nebeneffekt“: Die Effektivität unserer Technik ermöglicht eine Reduzierung der Fertigungszeit bis zu 40 Prozent.

Maschinensteuerung:

- flexibel, sicher und leistungsstark
- optional zusätzliche Bedienelemente, Drehzahlverstellung und Ablaufsteuerung

Maschinenständer:

- solide und geschlossene Bauweise
- inkl. Schweißstromanschluss

Spannplatte:

- isoliert montiert, definierte Schweißstromrückführung
- robuste Lagerung mittels Kugeldrehverbindung zur Aufnahme von hohen Kippmomenten

Vorteile im Überblick:

- Schnellere Fertigung, **erhöhte Produktivität**
- Optimale Position des Werkstücks **verbessert die Schweißqualität** und ermöglicht eine **höhere Abschmelzleistung**
- **Verbesserte Sicherheit,** gefährliches Kranhandling wird stark reduziert
- Positionierung von bis zu drei Achsen gleichzeitig **ohne aufwändiges Umspannen**
- **Einfache Bedienung und Ergonomie** beim Bearbeiten **schützen und entlasten den Bediener**
- Flexibilität durch modulare Anpassungsfähigkeiten und **kundenspezifische Sonderausführungen** möglich
- Auch für **Roboteranwendung** erhältlich

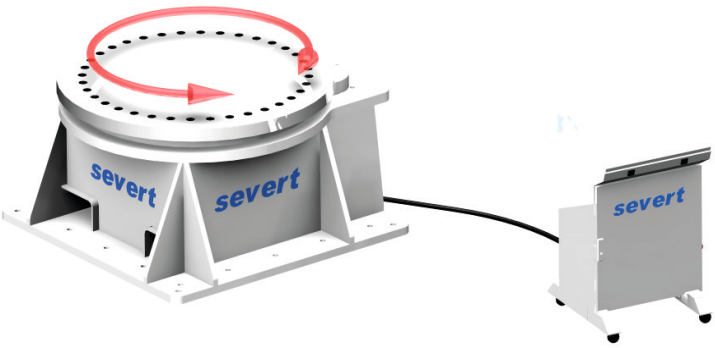

Das zeichnet unsere Drehtische aus:

„Plug & Play“

SEVERT Drehtische sind mit wenigen Handgriffen betriebsbereit. Unser Sortiment umfasst ein breites Spektrum an Standardmaschinen bis hin zu kunden- und bauteilspezifischen Ausführungen.
Sie lassen sich einfach in Ihren Fertigungsprozess integrieren. Durch ihre Modulbauweise sind SEVERT Positionierer perfekt auf Ihre Schweiß-, Handling- oder Montageanwendung abgestimmt.

Qualität und Langlebigkeit

Unsere soliden Maschinen sind im Markt tausendfach bewährt und haben auch nach vielen Jahren einen hohen Wiederverkaufswert. Durch die geschlossene Bauweise und den Einsatz hochwertiger Markenkomponenten gewähren wir über viele Jahre einen störungsfreien Betrieb und eine hohe Maschinenverfügbarkeit.

Sicherheit und Funktionalität:

SEVERT setzt auf eine moderne, einfach zu bedienende und selbsterklärende Maschinensteuerung mit höchstem Sicherheitsstandard. Je nach Anforderung kann die Steuerung z.B. als Takttisch oder mit einer Vorzugsposition zum Be- und Entladen der Maschine erweitert werden.

Service und Finanzierung

SEVERT bietet Ihnen ein Rundum-Sorglos-Paket.
Egal ob Sie eine Wartung, eine Reparatur oder eine Erweiterung wünschen, unser Serviceteam ist für Sie erreichbar. Ein kostenloser Test unserer Leihmaschinen sowie eine Finanzierung oder ein Mietkauf runden unser Dienstleistungsangebot ab.

Drehtisch
Werkstück-Positionierer handgesteuert Typ S30

Technische Daten & Optionen:

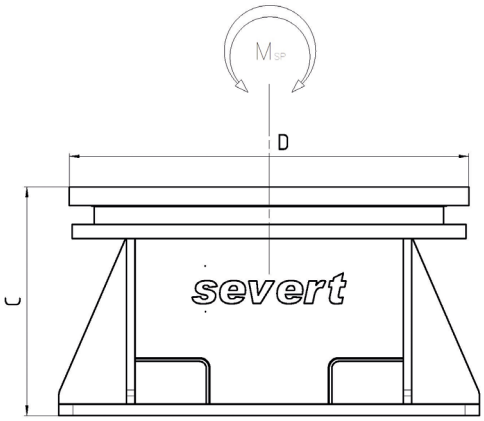

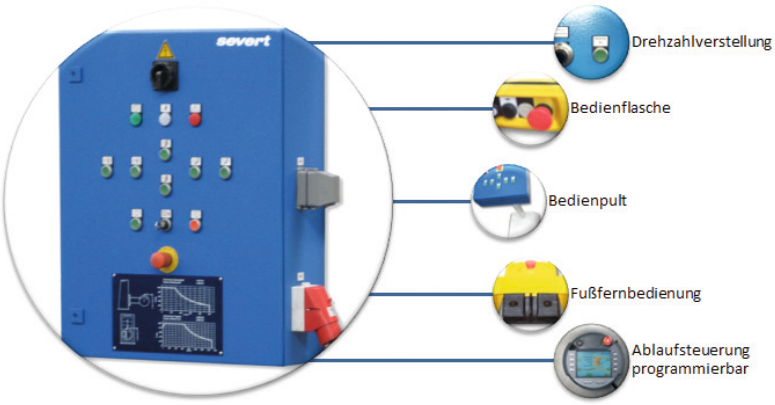

Tragfähigkeit	1.000 kg	3.000 kg	6.000 kg	10.000 kg	20.000 kg	50.000 kg	100.000 kg
Msp) Drehmoment Spannplatte [Nm]			je nach Anwendung				
Nenndrehzahl Spannplatte [min-1]			je nach Anwendung				
C) Spannplattenhöhe ab OKF [mm]	700	700	700	700	800	800	800
D) Spannplattengröße [mm]	450	450	650	700	1100	1450	1450

Weitere Varianten und Gewichtsklassen auf Anfrage möglich.
Alle technischen Daten modular nach Kundenanforderung konfigurierbar und erweiterbar.

severt
Wilhelm Severt Maschinenbau GmbH
Max-Planck-Str. 16 · D-48691 Vreden · Tel. 02564 929-0 · Fax 02564 929-99
www.severt.de · E-Mail vertrieb@severt.de